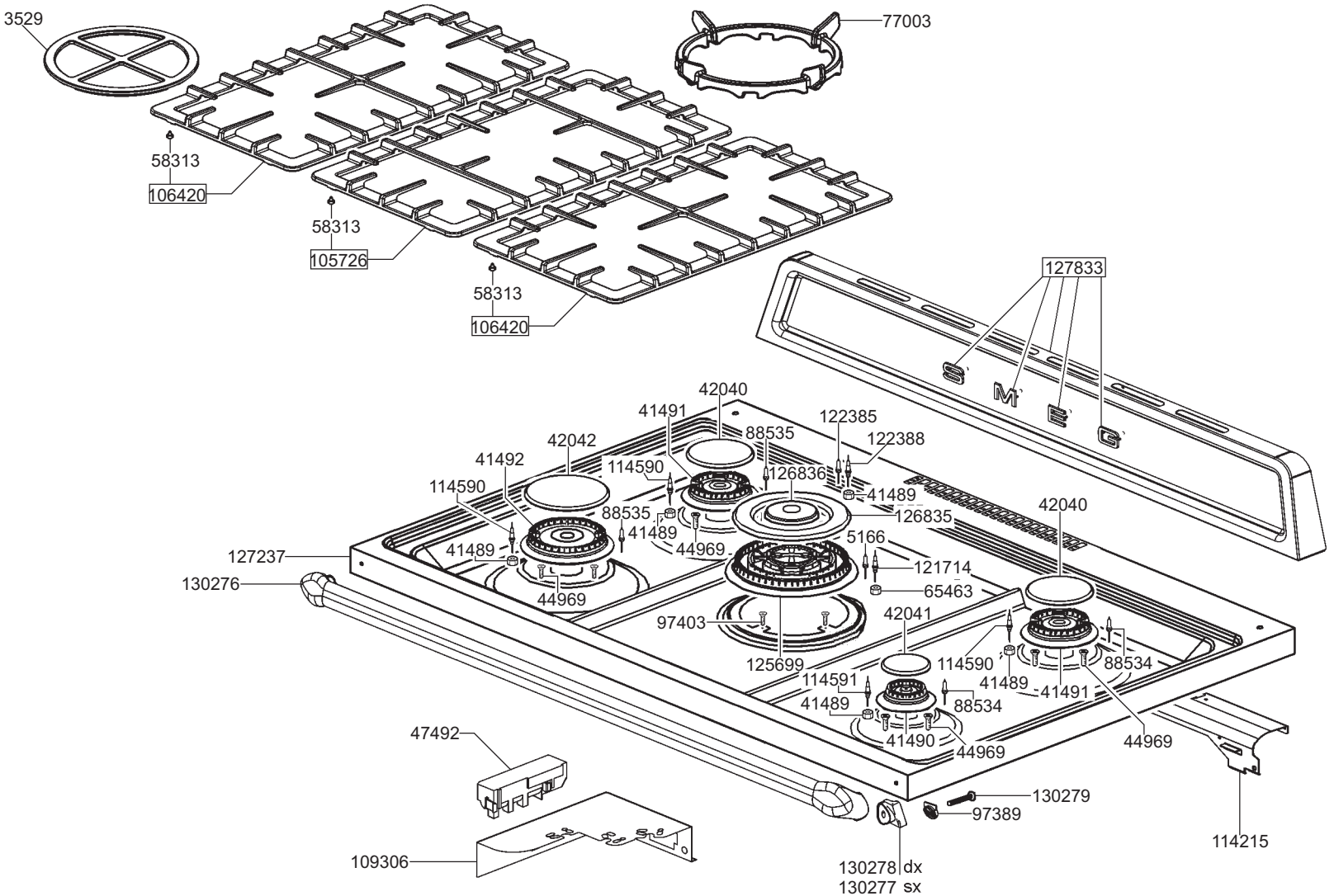
3529
77003
58313
106420
58313
105726
58313
106420
127833
42040
41491
122385
88535
122388
42042
41492
114590
126836
41489
114590
88535
126835
42040
41489
44969
5166
127237
41489
121714
130276
44969
65463
97403
42041
125699
114590
88534
114591
41489
41491
41489
88534
47492
41490
44969
44969
130279
97389
114215
109306
130278 dx
130277 sx

TABELLA UGELLI / NOZZLES TABLE

GAS METANO HU (G25.1-25)		GAS METANO HU (G20-25)		GAS CITY (G110)		G.P.L./L.P.G. (G30-G31)		GAS METANO NATURAL GAS (G20)		TIPO DI GAS / TYPE OF GAS / BURNER BRUCIATORE	
Ø	POS.	Ø	POS.	Ø	POS.	Ø	POS.	Ø	POS.		
1,00	47639	0,94	139083	1,85	49753	0,65	14396	0,97	43417	SRP	
0,72	139086	0,65	139085	1,45	129515	0,44	122398	0,70	122381	INT	DUAL
1,48	66417	1,45	97015	3,00	129514	0,96	20498	1,50	96562	EXT	
0,77	47864	0,72	43416	1,45	49527	0,50	42675	0,72	43416	AUX	
1,34	47863	1,10	139084	2,60	45164	0,85	6879	1,15	42814	RAP	

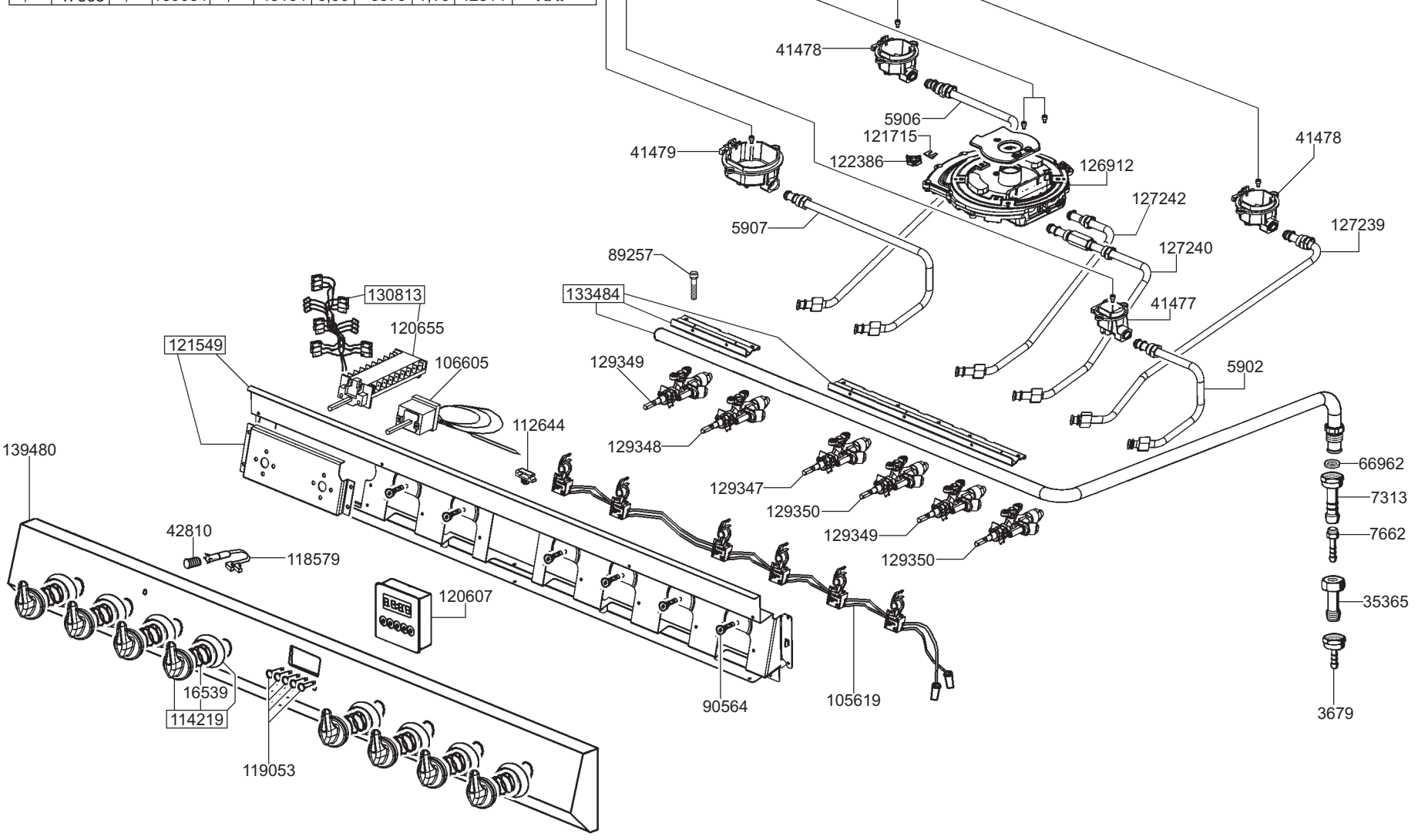

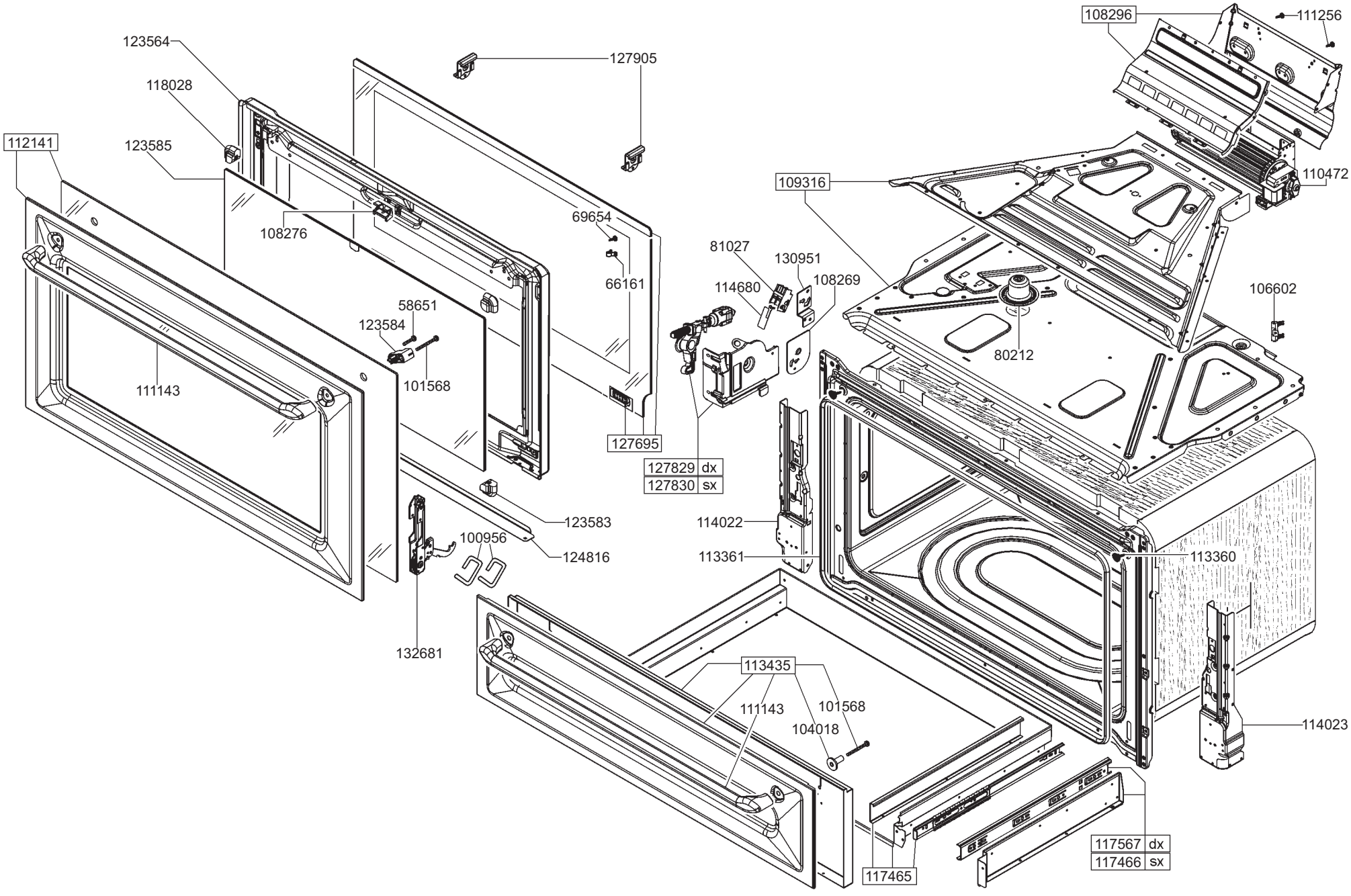
108296
111256
123564
127905
118028
112141
123585
109316
110472
108276
69654
81027
130951
66161
114680
108269
106602
58651
123584
80212
101568
111143
127695
127829 dx
127830 sx
123583
114022
100956
124816
113361
113360
132681
113435
111143
101568
104018
114023
117567 dx
117466 sx
117465

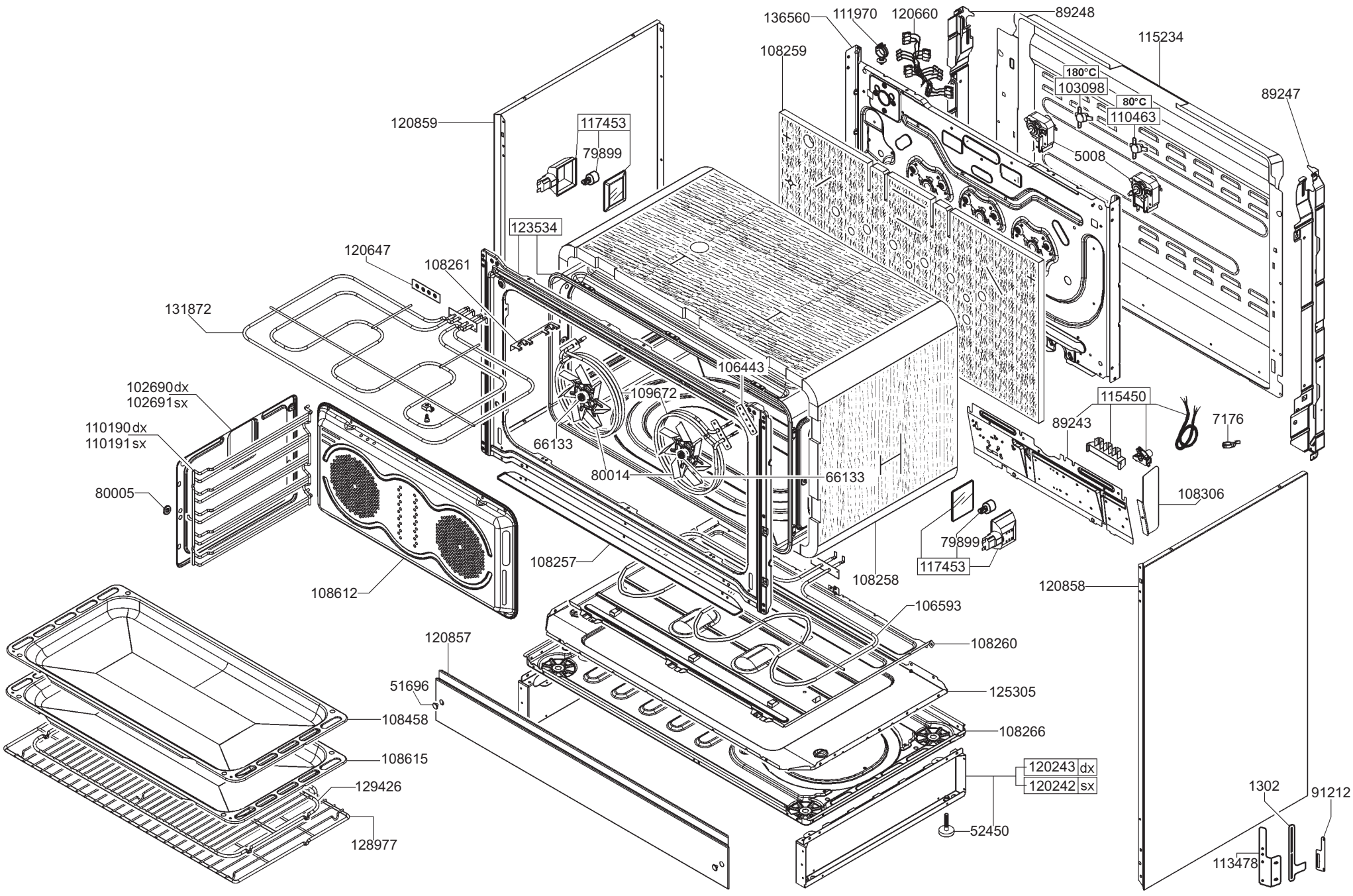
136560
111970
120660
89248
115234
108259
180°C
103098
80°C
110463
89247
120859
117453
79899
5008
123534
120647
108261
131872
106443
102690dx
102691sx
109672
115450
110190dx
110191sx
89243
7176
66133
80014
66133
80005
108306
79899
108257
117453
108258
120858
108612
106593
120857
108260
51696
125305
108458
108266
108615
120243 dx
120242 sx
129426
1302
91212
52450
128977
113478